ESCALIER ROMAN 4 MARCHES

Distripool.fr

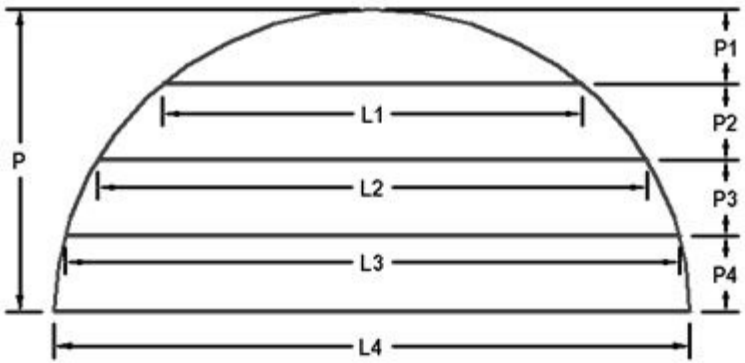

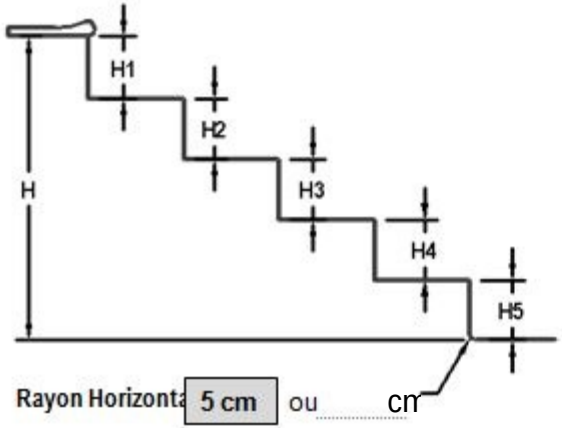

Indiquez la position de l'escalier

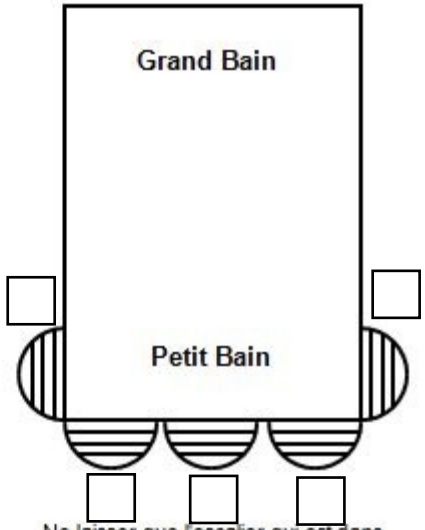

Ne laisser que l'escalier qui est dans la bonne position

Vérifier que : P1 + P2 + P3 + P4 = P

Vérifier que : H1 + H2 + H3 + H4 + H5 = H

L1	L2	L3	L4	P	P1	P2	P3	P4	H	H1	H2	H3	H4	H5