ESCALIER D'ANGLE 4 MARCHES

Distripool.fr

Côtes à mesurer en angle vif

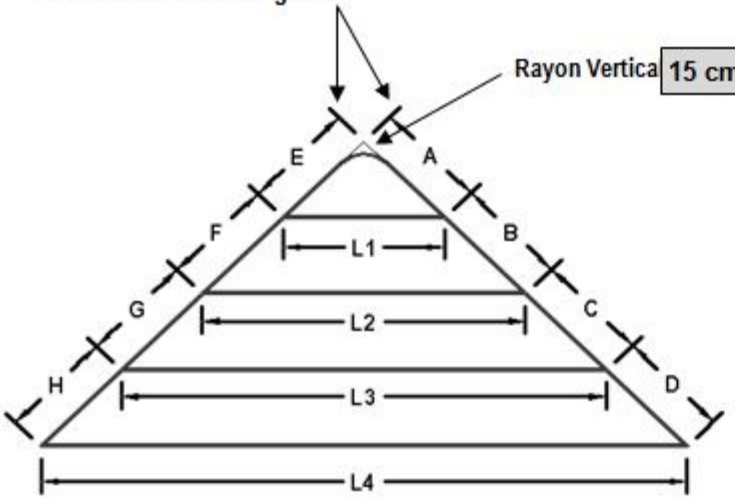

Rayon Vertica 15 cm ou ..... cm

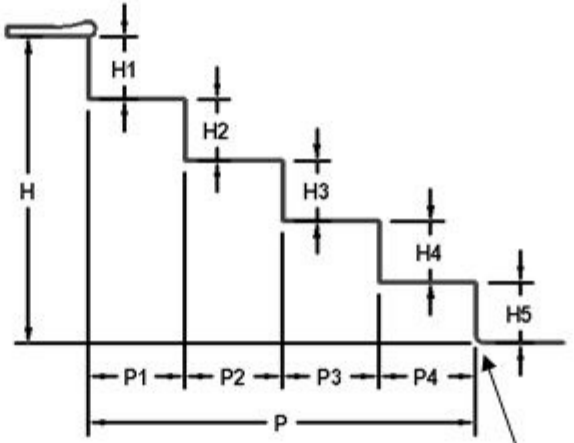

Rayon Horizontal 5 cm ou ..... cm

Indiquez la position de l'escalier

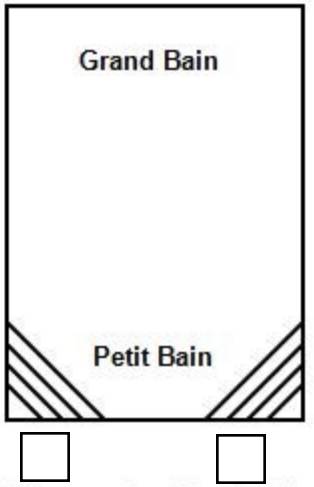

Ne laisser que l'escalier qui est dans la bonne position

L1	L2	L3	L4

Vérifier que : H1 + H2 + H3 + H4 + H5 = H

H	H1	H2	H3	H4	H5

Vérifier que : P1 + P2 + P3 + P4 = P

P	P1	P2	P3	P4

A	B	C	D	E	F	G	H